BMG.0500.00.000

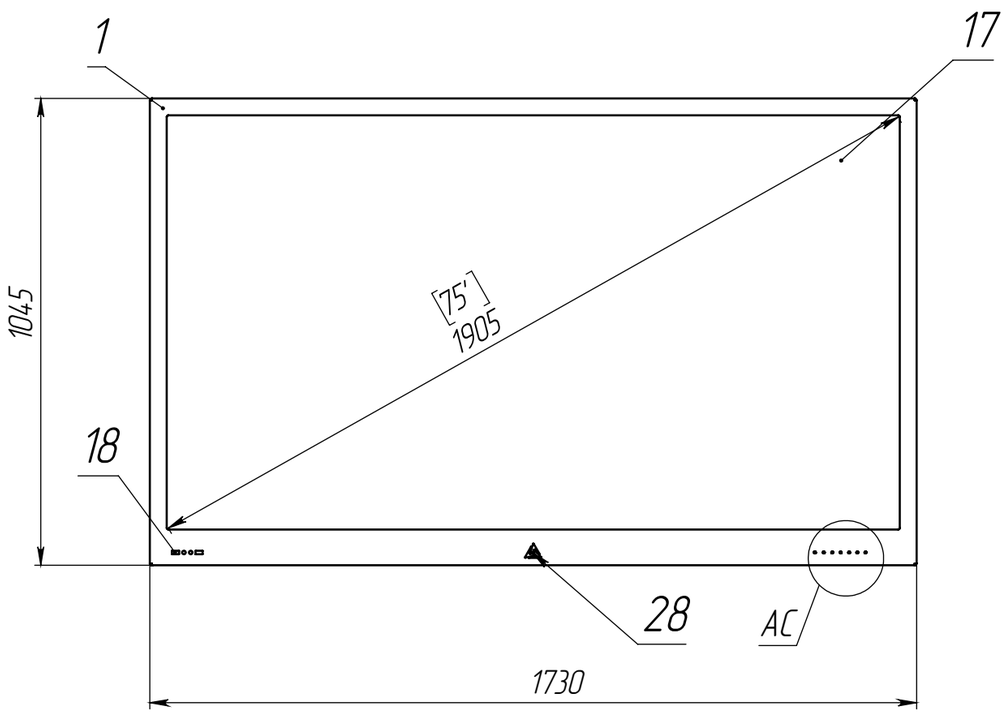

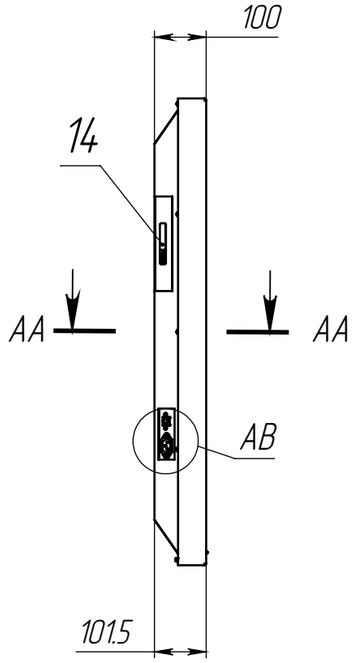

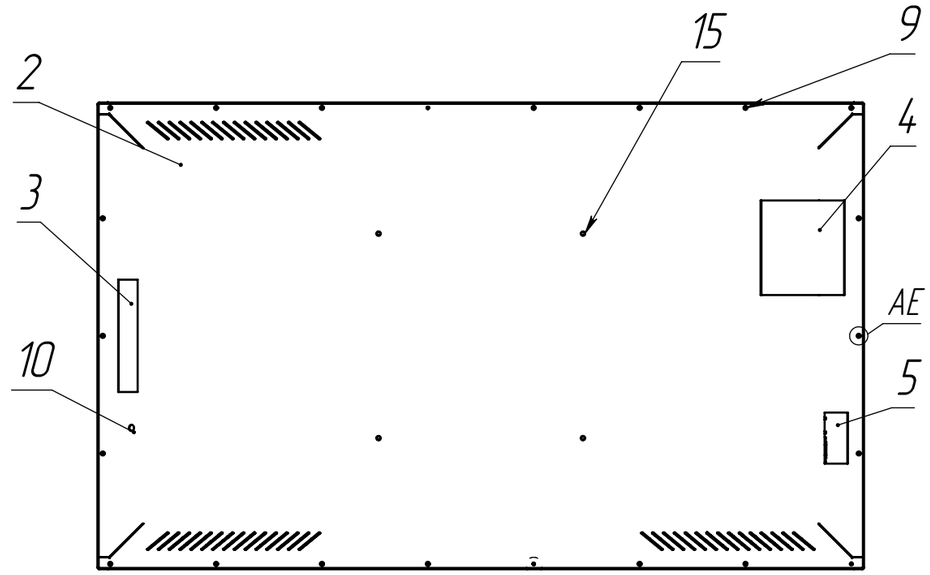

AA–AA

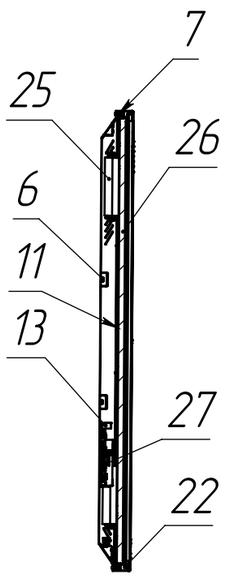

AB (1 : 2)

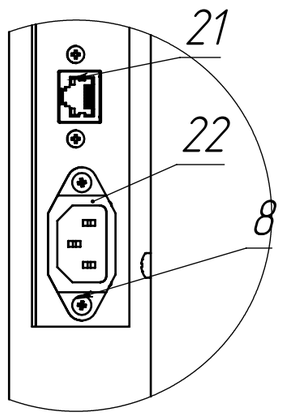

AC (1 : 4)

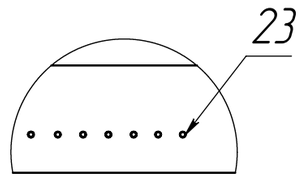

AE (1 : 1)

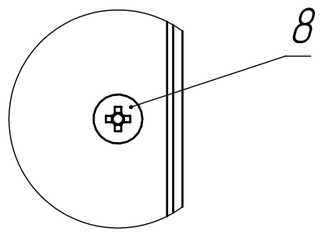

					BMG.0520.00.000		
Изм.	Лист	№ докум.	Подпись	Дата	Интерактивная панель	Лит.	Масса	Масштаб
Разраб.								1:20
Провер.								
Т.контр.						Лист	Листов 1
						BM GROUP
Н.контр.						
Утв.						

Перв.примен. | Справ.№ | Подпись и дата | Инв.№ дубл. | Взам.инв.№ | Подпись и дата | Инв.№ подл.

Копировал | Формат А4

Формат	Зона	Поз.	Обозначение	Наименование	Кол.	Примечание
				Сборочные единицы		
		1	BMG.0500.01.000	Корпус	1	
		2	BMG.0500.02.000	Задняя крышка	1	
		3	BMG.0500.03.000	Вставка разъемов	1	
		4	BMG.0500.04.000	Вставка OPS	1	
		5	BMG.0500.05.000	Вставка питания	2	
				Детали		
		6	BMG.0500.06.000	Швеллер несущий	2	
		7	BMG.0500.07.000	Усиление корпуса	4	
				Стандартные изделия		
		8		Винт М4 ГОСТ 17475-80	32	
		9		Гайка М4 ГОСТ 5927-70	22	
		10		Кнопка пусковая	1	
				антивандальная		
		11		Площадка 20х20	10	
				самоклеющаяся под хомут		
		12		Наконечники	5	
				изолированные		

Подп. и дата

Инв. № дубл.

Взам. инв. №

Подп. и дата

Инв. № подл

Изм.	Лист	№ докум	Подпись	Дата	BMG.0520.00.000			
Разраб.		BM GROUP			Интерактивная панель	Литера	Лист	Листов
Пров.							1	3
Нач.отд.								
Н.контр								
Утв.								

Копировал

Формат А4

Формат	Зона	Поз.	Обозначение	Наименование	Кол.	Приме-чание
				Комплексы		
		13		Компьютер(Материнская	1	
				плата		
				ET101-MB-1.1,Процессор		
				Baikal-M)		
		14		Плата переходная	1	
				ZC-408 Intelstandart 80		
				pins OPS		
				Материалы		
		15		ПВХ "Unext-Strong" 10мм	0.1	
		16		Флюс-гель паяльный	0.2	
		17		Полотно(стекло)	1	
				осветленное		
		18		Термоусадка Ф5 чер	1	
				(100м)		
		19		Припой с канифолью	0.1	
				Покупные изделия		
		20		Разъем питания	1	
		21		Разъем RJ-45	1	
		22		ИК-рамка 75	1	
		23		Кнопка тактовая H-8	1	
		24		Удлинитель USB-2.0	2	
		25		Колонка Dialog colibri	2	
		26		Дисплей светодиодный 75	1	
		27		Блок питания gigabite	1	
				450W GP-P450B		

Подп. и дата

Инв. № дубл.

Взам. инв. №

Подп. и дата

Инв. № подл

Формат	Зона	Поз.	Обозначение	Наименование	Кол.	Приме-чание
		28		Модуль герметичный	1	
				ARL-P9 5v		
		29		Шнур сетевой с УЗО 230В		
				16А 30мм IP		
				универсальный, контакты		
				под разъем		

Подп. и дата

Инв. № дубл.

Взам. инв. №

Подп. и дата

Инв. № подл

Изм.	Лист	№ докум.	Подп.	Дата

BMG.0520.00.000

Лист 3

Копировал

Формат А4