Hiwonder

# Пример занятия

Hiwonder

# Виды роботов

Человекоподобные

Непохожие на человека

Боевые роботы

Промышленные роботы

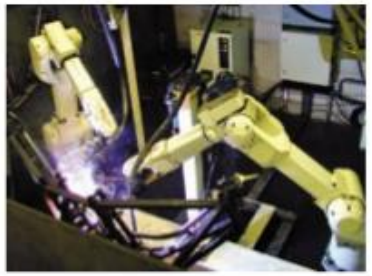

Исследовательские

Медицинские и диагностические

# Двухколесные балансиры

- Двухколесный балансир — это устройство сохраняющее вертикальное положение при движении на двух колесах расположенных перпендикулярно к направлению перемещения

# СЕГОДНЯШНЯЯ ЦЕЛЬ

Собираем робота!

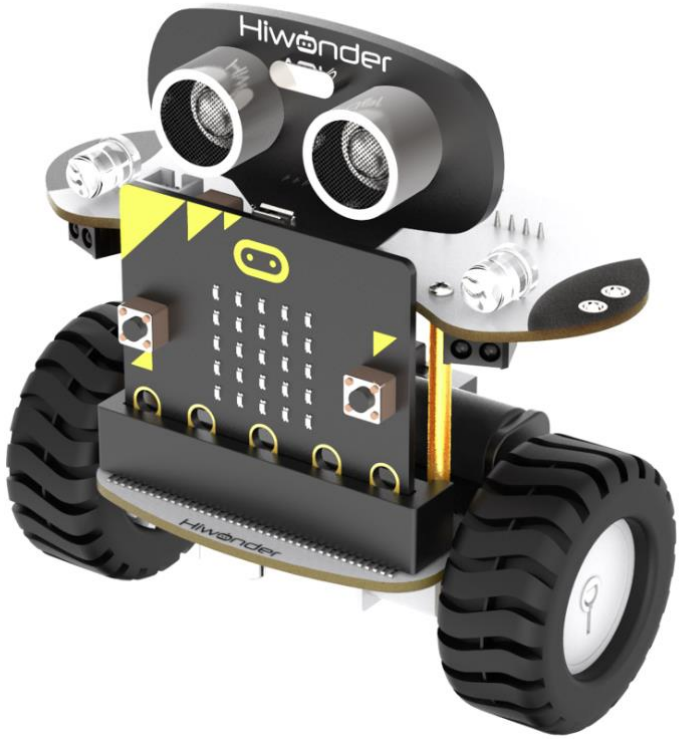

# Составные части робота

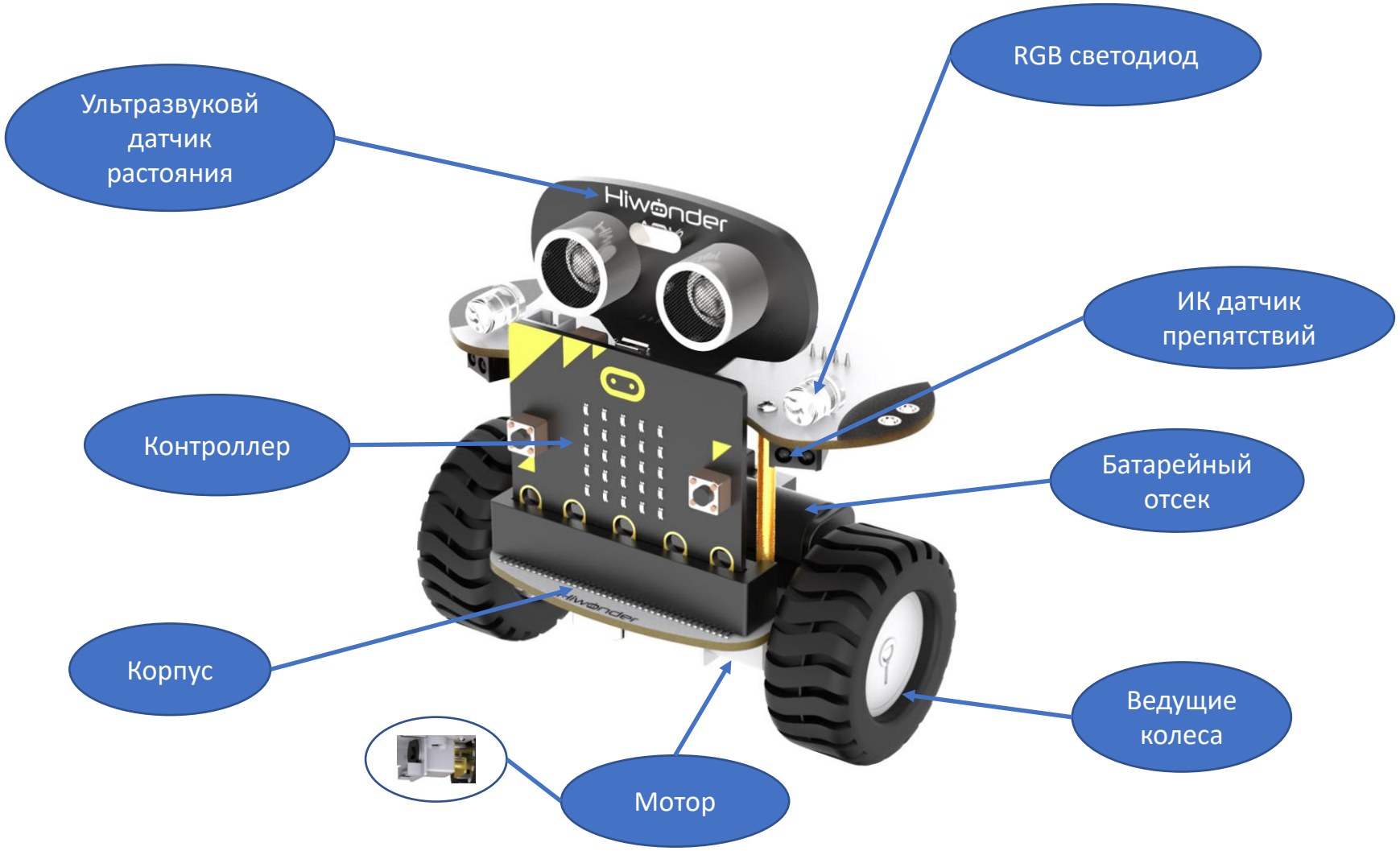

# Сборка робота

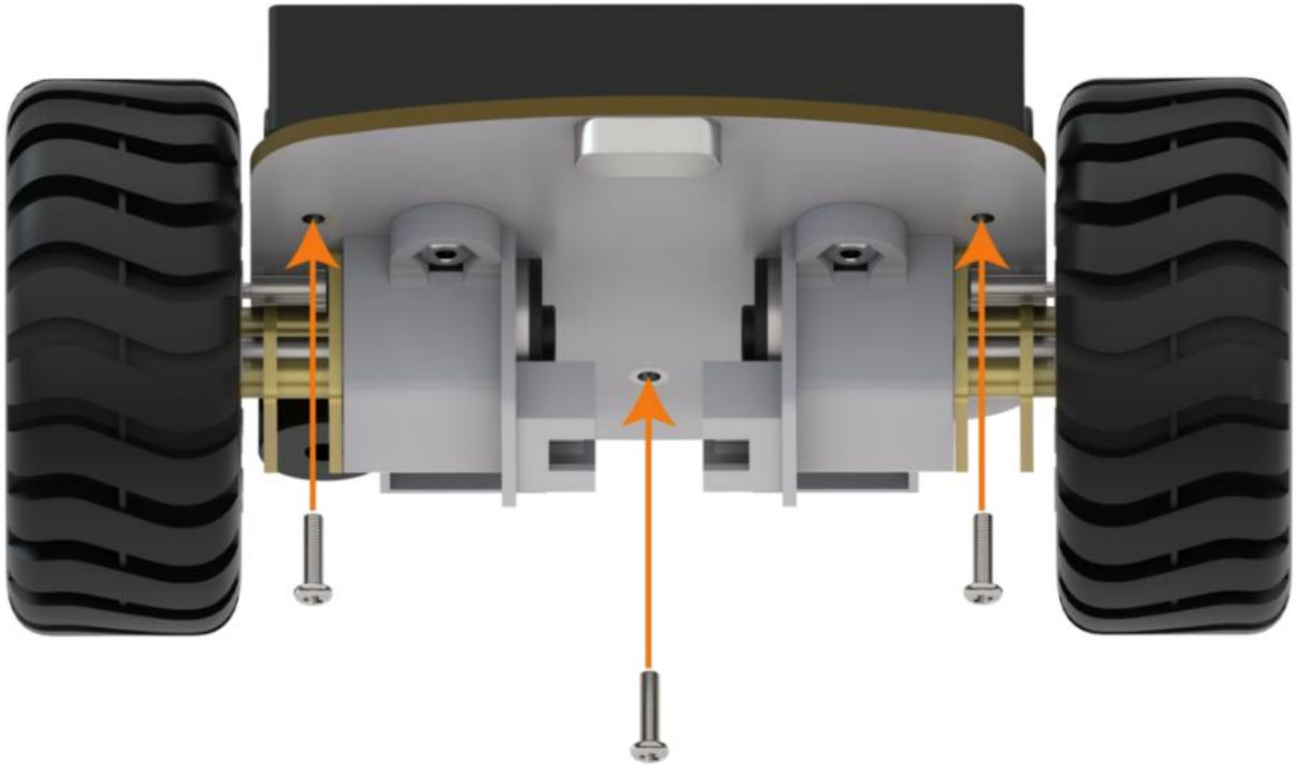

# Сборка робота

# Сборка робота

# Сборка робота

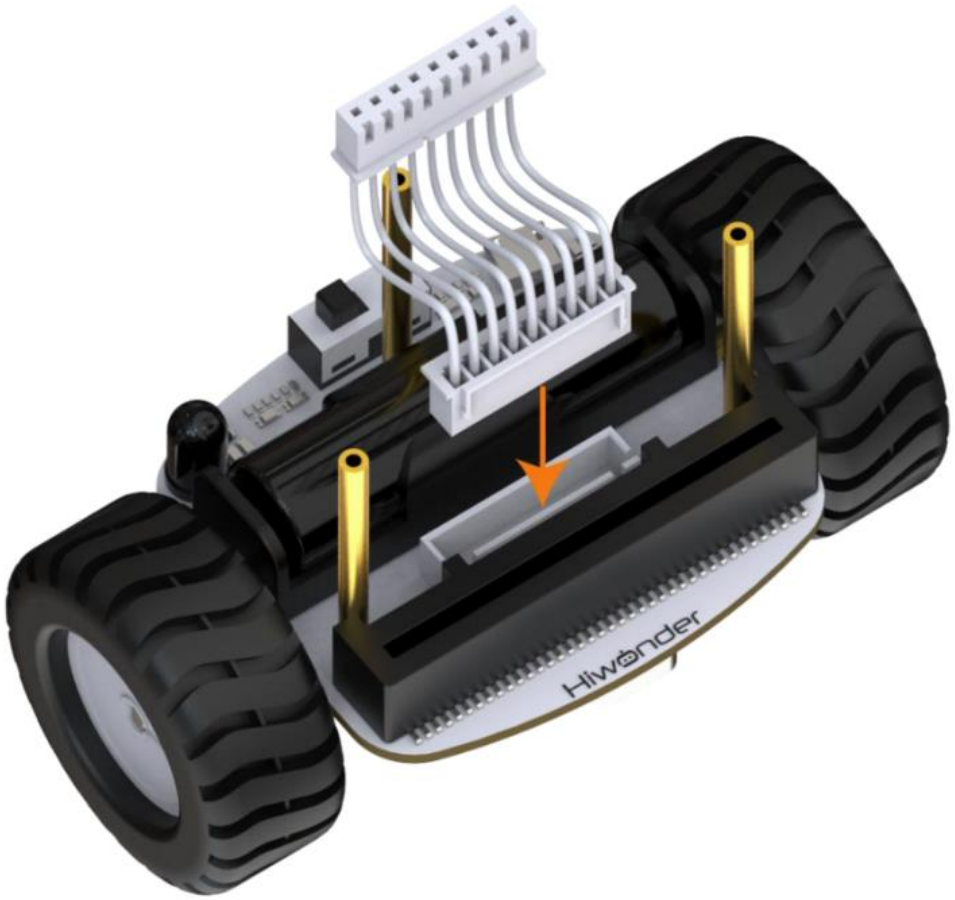

# Сборка робота

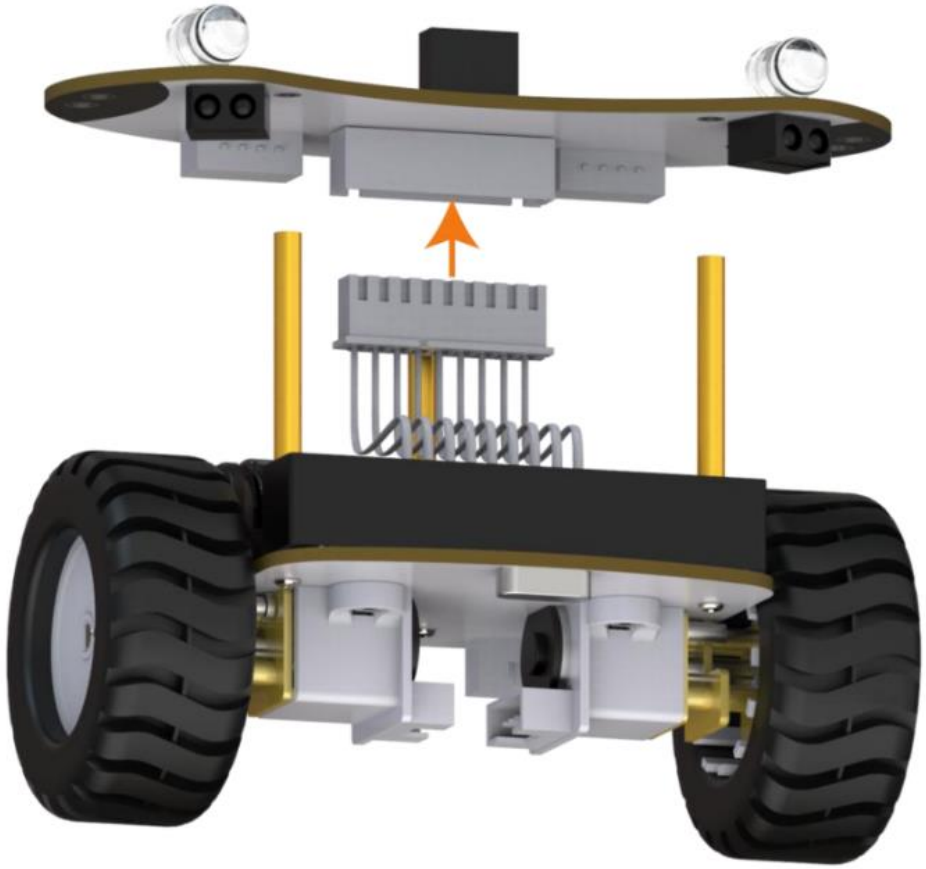

# Сборка робота

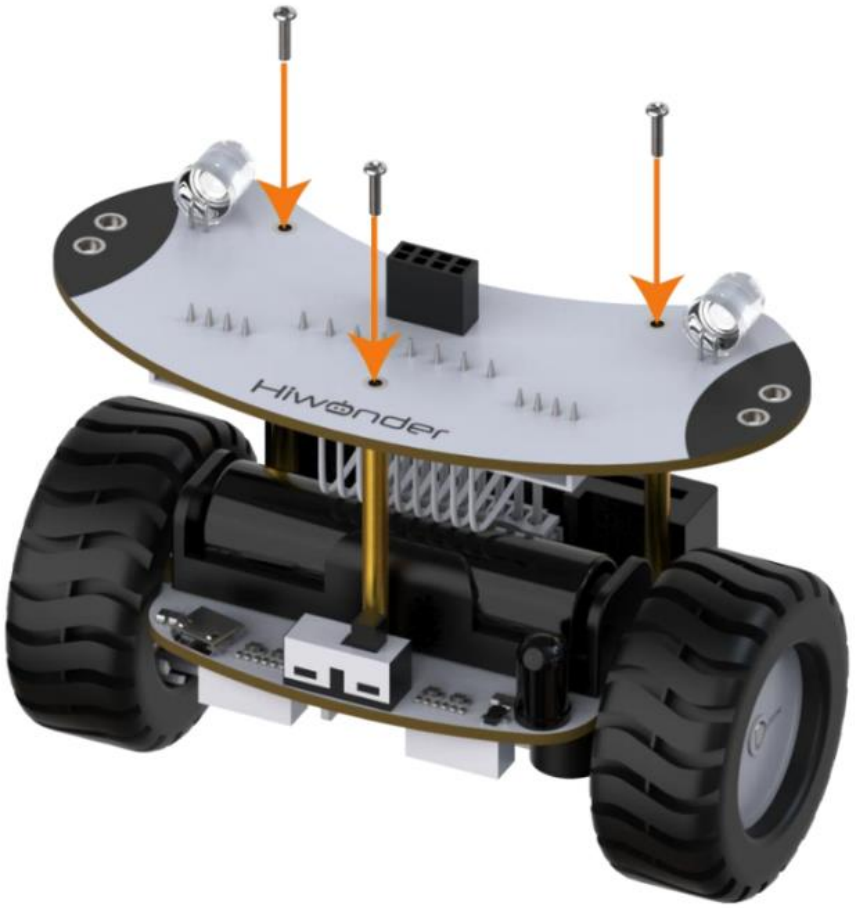

# Сборка робота

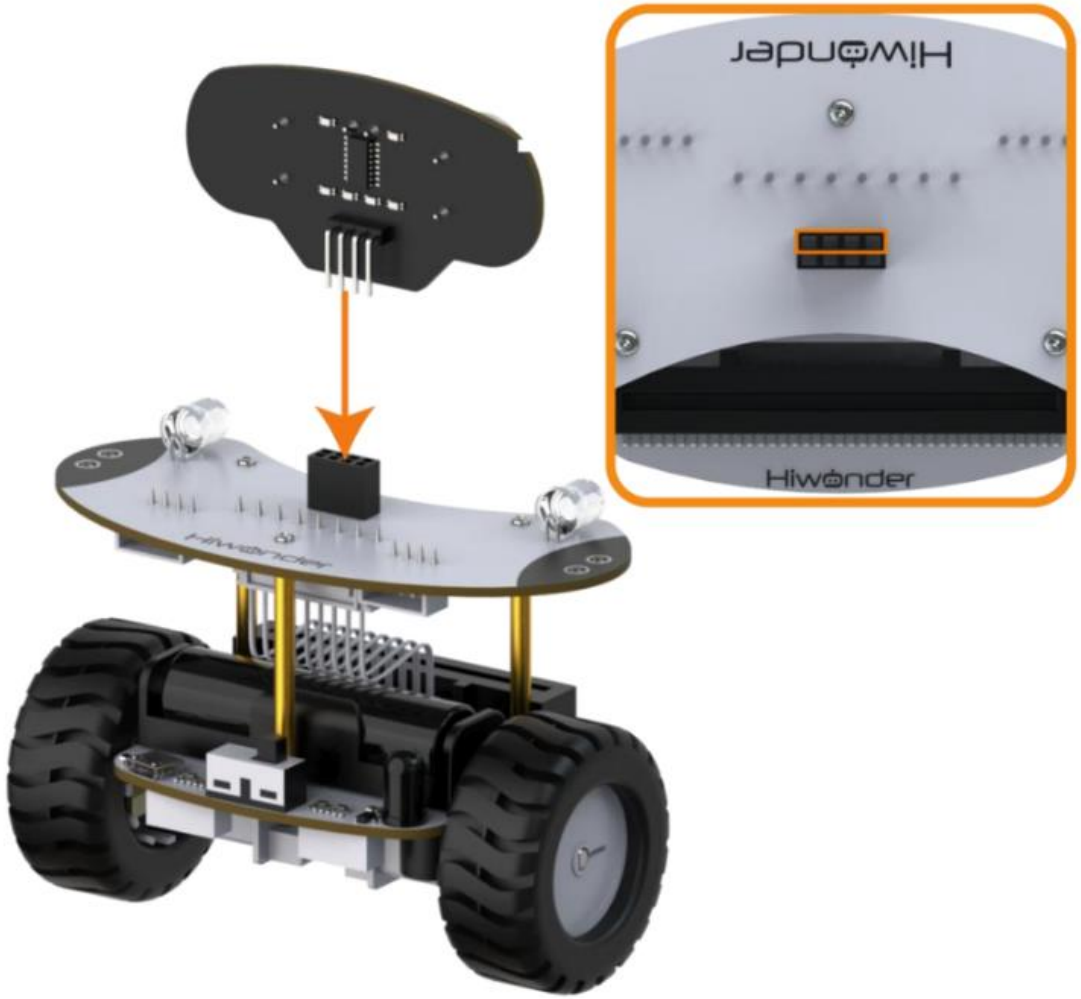

# Сборка робота

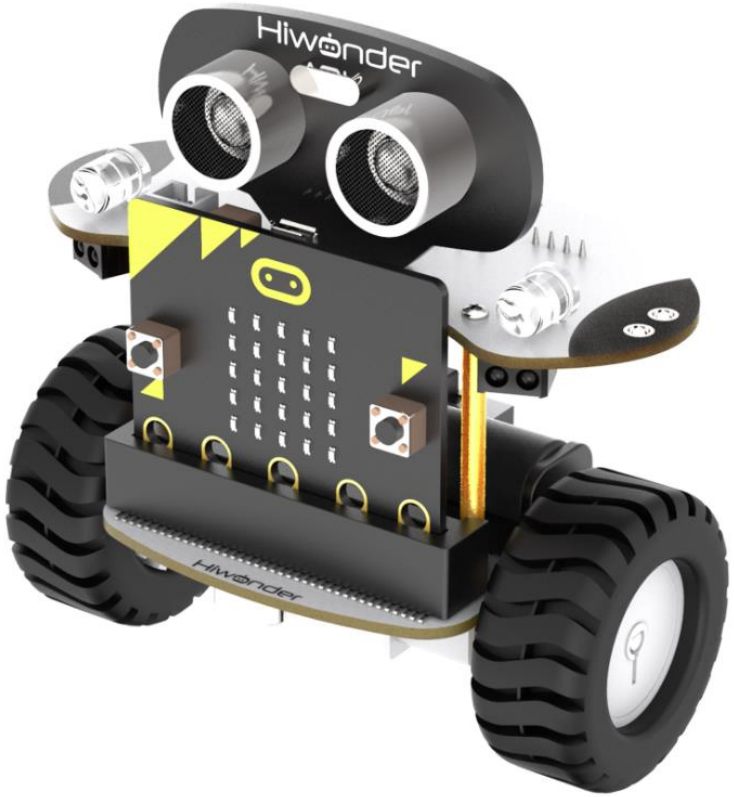

# Скачивание программы

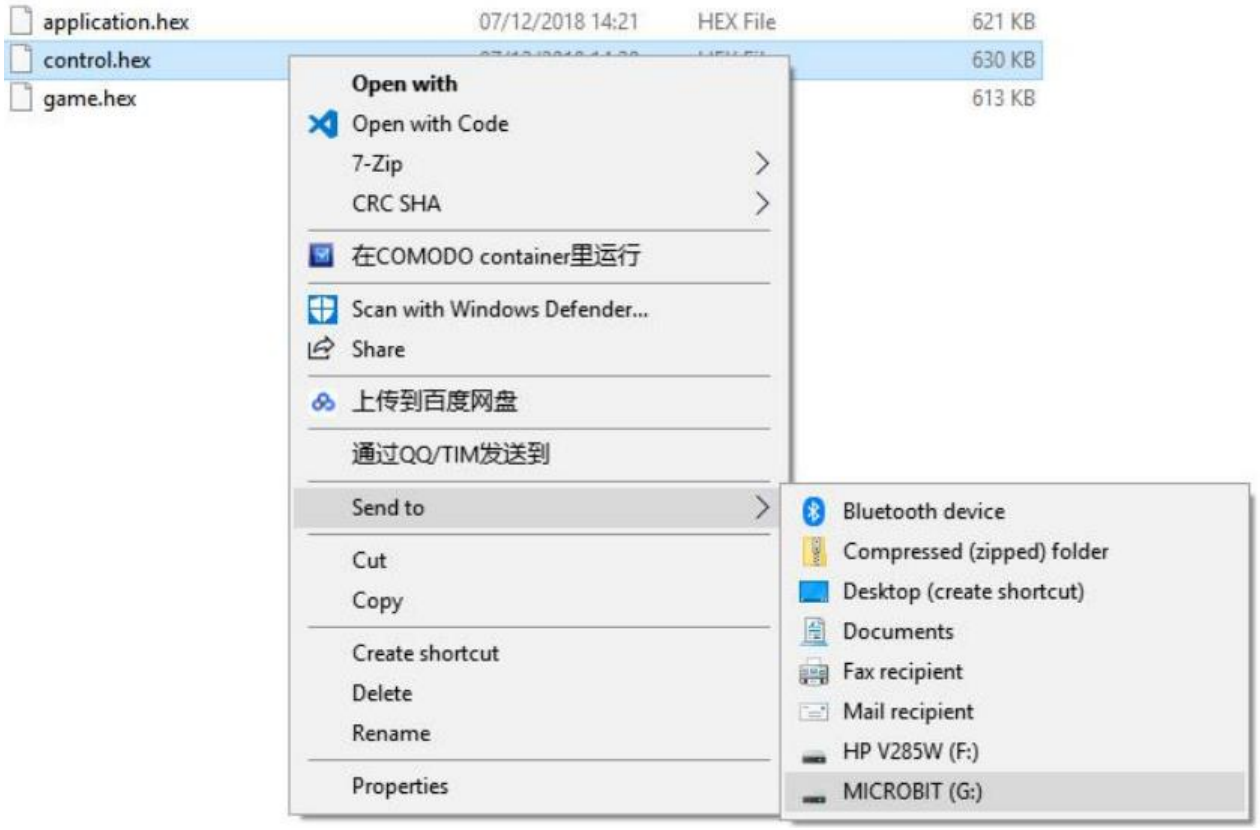

Hiwonder

# Мобильное приложение

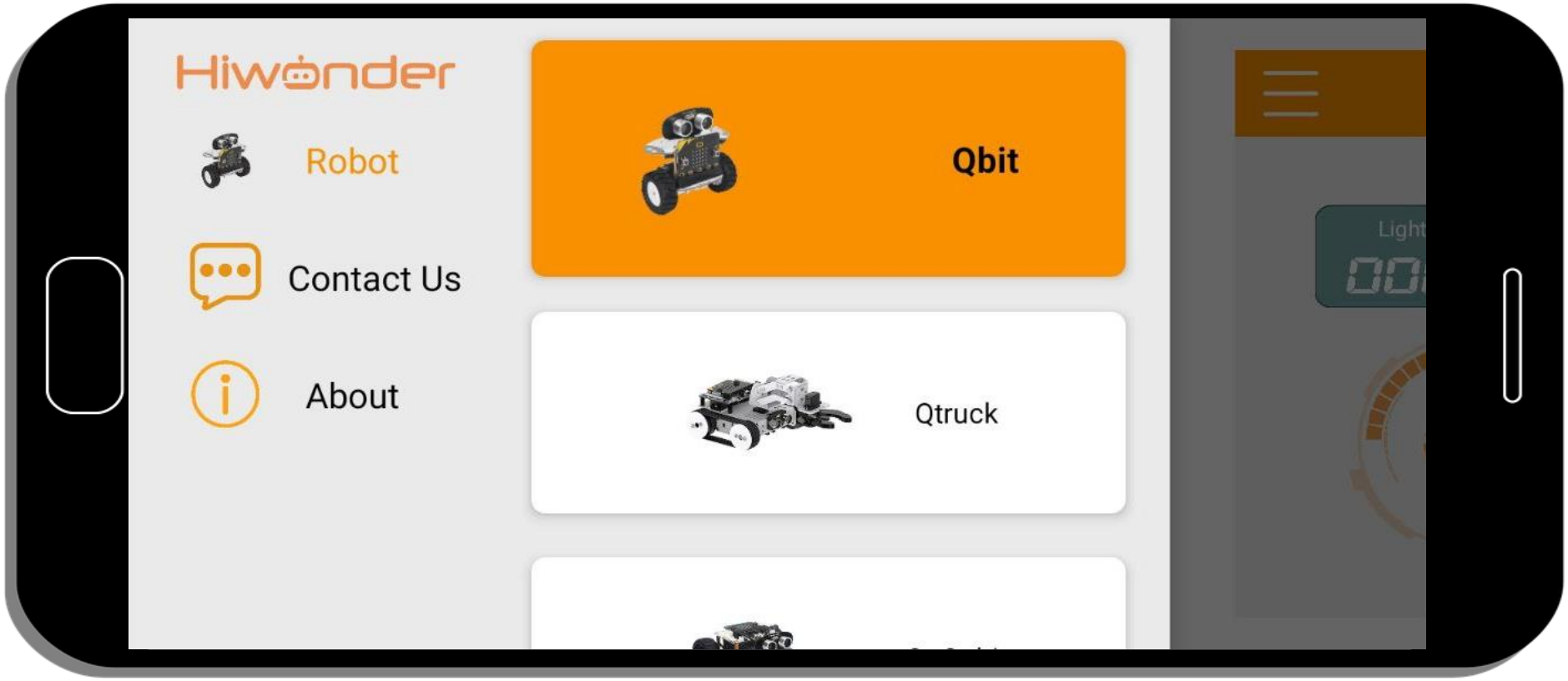

Hiwonder

# Управление

# Программирование

Задача: Робот должен отъезжать от препятствия при срабатывании датчиков обнаружения объектов

Hiwonder

# ЧТО МЫ СЕГОДНЯ УЗНАЛИ?*
# *ВОПРОСЫ ДЛЯ ПРОВЕРКИ УСВОЕНИЯ МАТЕРИАЛА

- Что такое робот?
- Где используются роботы?
- Какие электронные элементы используются в конструкции?